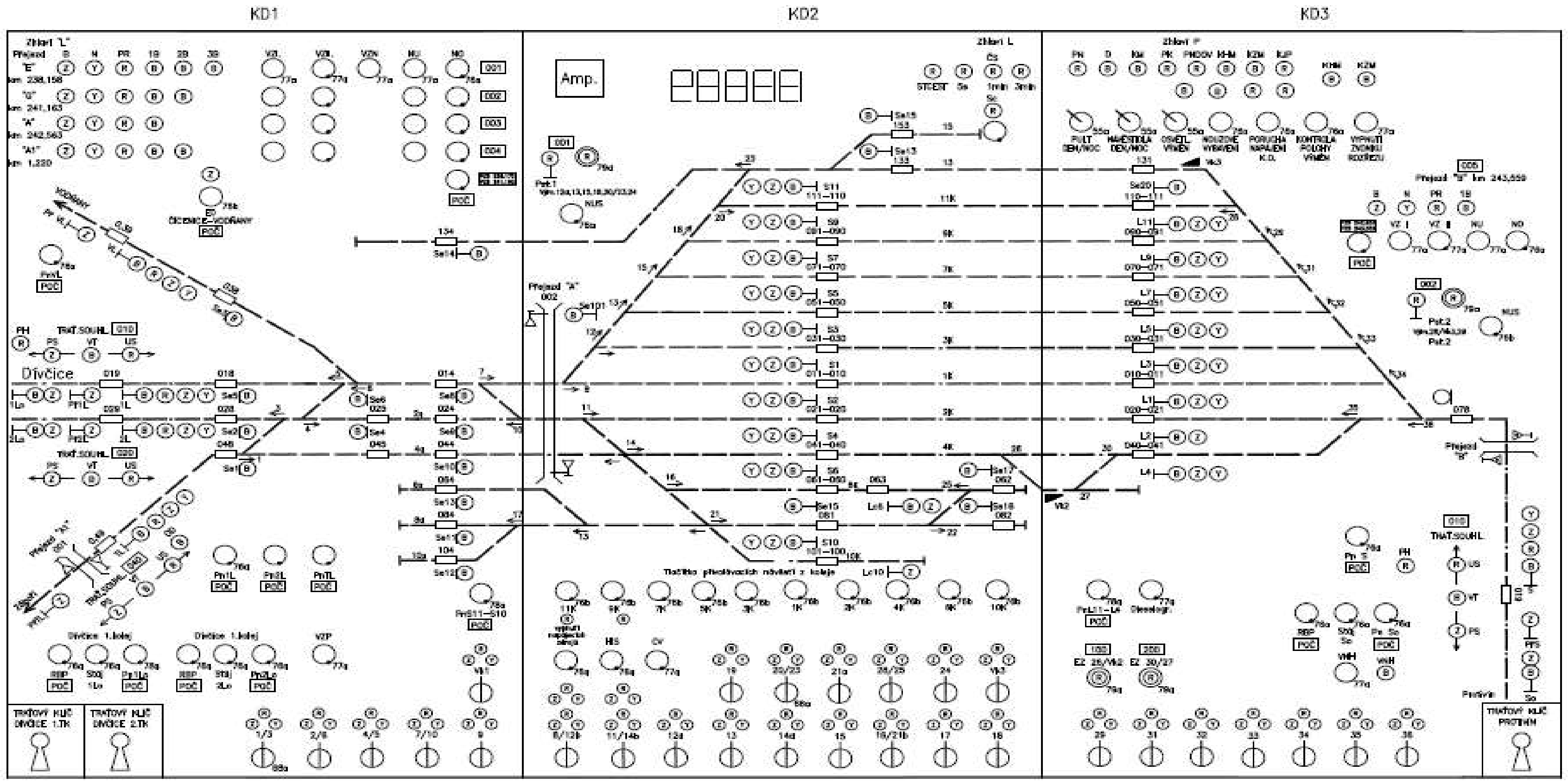

PN – Porucha napájení
D – Dieselagregát
KM – Kontrola měniče
PK – Porucha kmitače
PNDOV – Porucha napájení dohledacích obvodů výměn
KNM – Kontrola hlavního měniče 275Hz
KZM – Kontrola záložního měniče
KJP – Kontrola jištění přestavníků
ČS – Časový soubor
NUS – Nouzové uvolnění souhlasu
B – Bezporuchový stav
N – Nouzový stav
PR – Poruchový stav
1B – Výstražný stav
2B – Stav anulace
3B – Náhradní napájení
VZ I – Vypnutí zvonku nouzového stavu
VZ II – Vypnutí zvonku poruchového stavu
VZN – Vypnutí zvonku náhradního napájení
HIS – Hlídač izolačního stavu
NU – Nouzové uzavření přejezdu
NO – Nouzové otevření přejezdu
VNH – Vypnutí napájení hradla
PN – Porucha hradla
RBP – Rušení blokové podmínky
US – Udělení souhlasu
VT – Volnost trati
PS – Příjem souhlasu
CV – Rušení číslicové volby
SC – Stavění cesty
EO–V – Evidence odjezdu–Vodňany
VZP – Vypnutí zvonku předhlášky

SKŘÍŇ POMOCNÝCH TLAČÍTEK

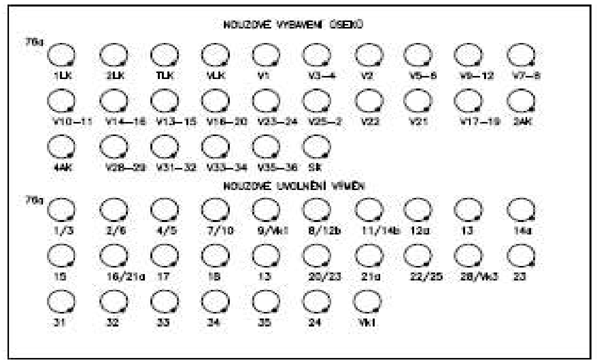

Poznámka :

a/ světelné buňky číslicového ukazatele jsou dvoužárovkové B–B

b/ světelné buňky ▭ s číslem jsou zdvojené dvoužárovkové B–Č, B–Z mimo buněk u seř. návěstidel z neizolovaných kolejí, které jsou dvoužárovkové B–Č

c/ ostatní svět. buňky jsou dvoužárovkové B–Č